第30回　大阪少女サッカー大会　　９月１１日（日）　J-Green堺

優　　勝：八尾柏原

準優勝：大阪COSMO
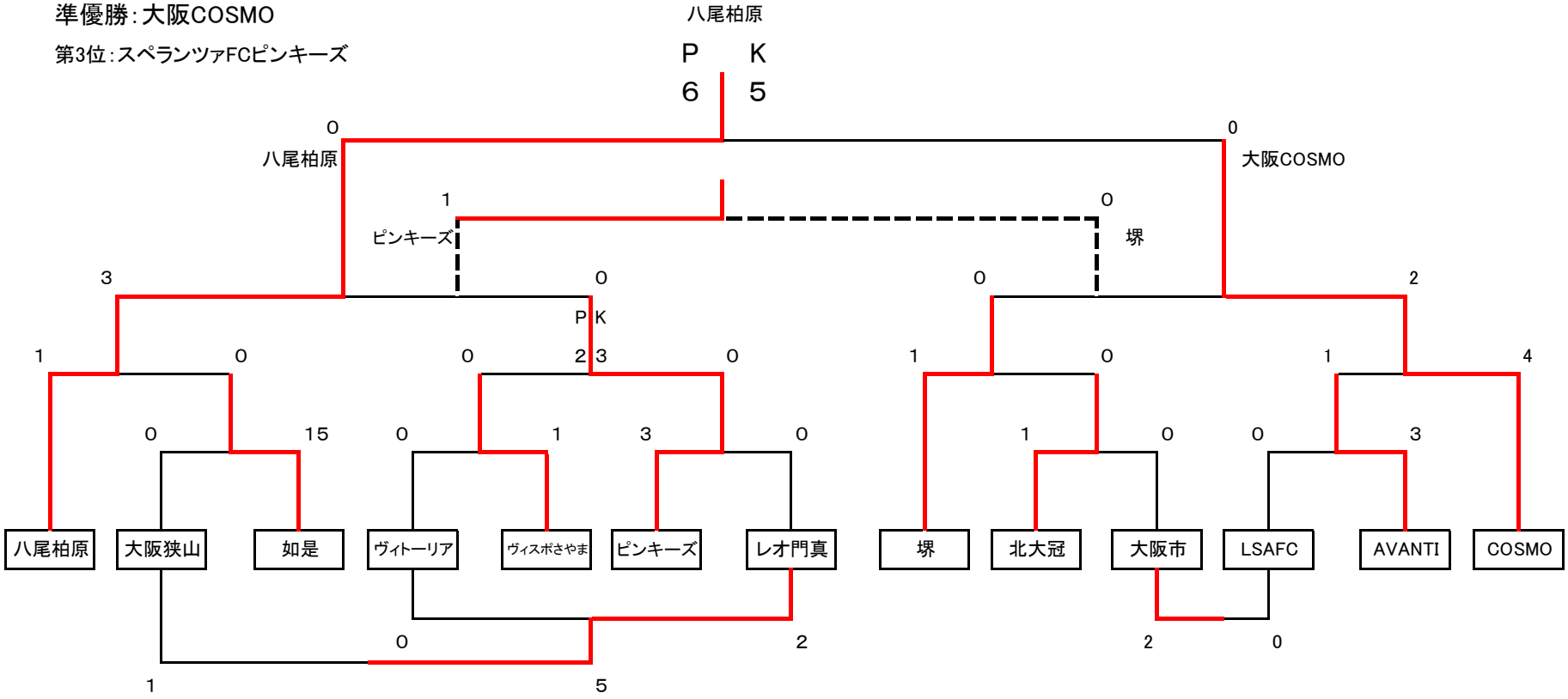
第3位：スペランツァFCピンキーズ